男子の部

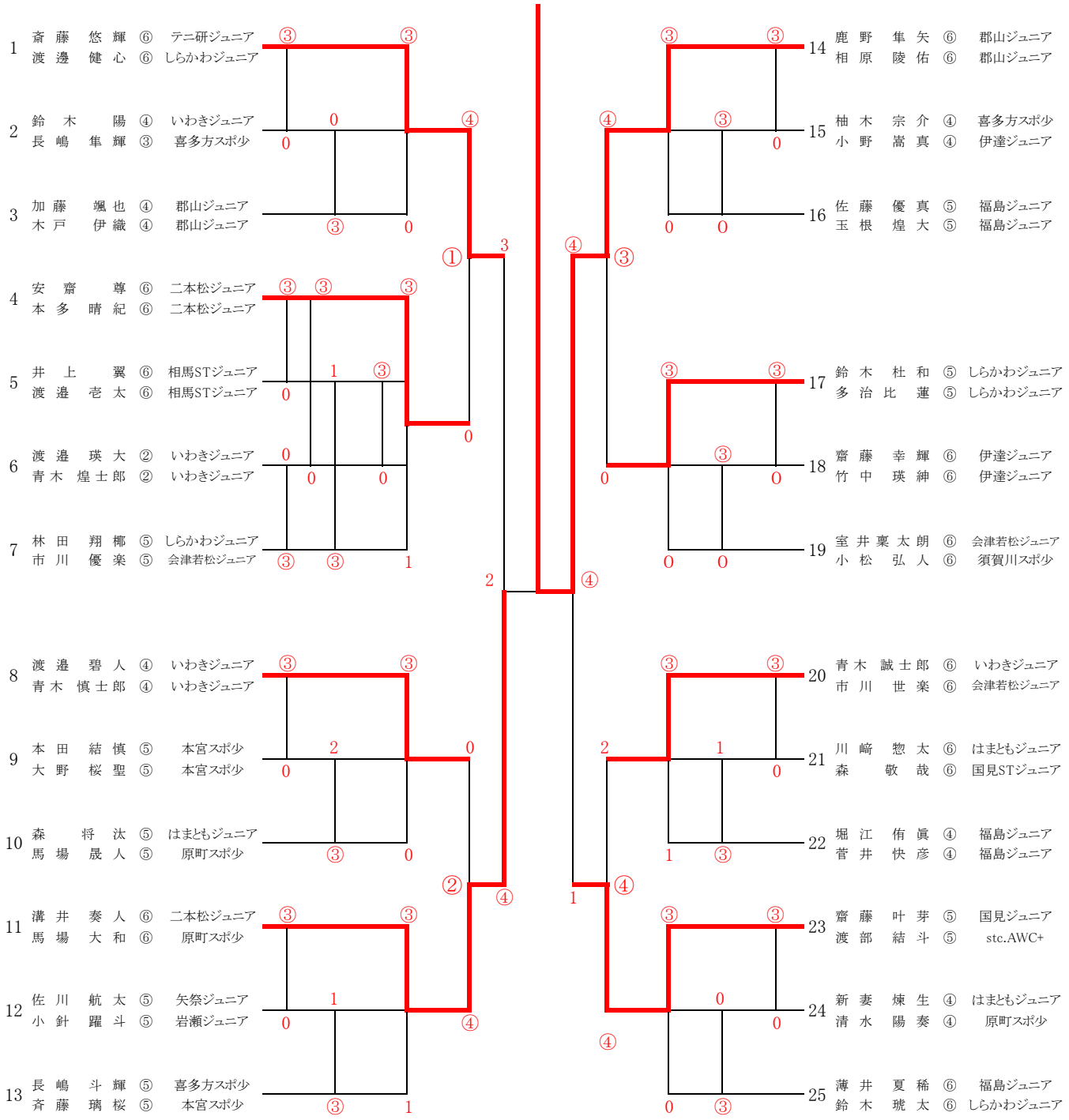
1 斎藤 悠輝 ⑥ テニ研ジュニア
渡邊 健心 ⑥ しらかわジュニア
2 鈴木 陽 ④ いわきジュニア
長嶋 隼輝 ③ 喜多方スポ少
3 加藤 颯也 ④ 郡山ジュニア
木戸 伊織 ④ 郡山ジュニア
4 安齋 尊 ⑥ 二本松ジュニア
本多 晴紀 ⑥ 二本松ジュニア
5 井上 翼 ⑥ 相馬STジュニア
渡邊 壱太 ⑥ 相馬STジュニア
6 渡邊 瑛大 ② いわきジュニア
青木 煌士郎 ② いわきジュニア
7 林田 翔椰 ⑤ しらかわジュニア
市川 優楽 ⑤ 会津若松ジュニア
8 渡邊 碧人 ④ いわきジュニア
青木 慎士郎 ④ いわきジュニア
9 本田 結慎 ⑤ 本宮スポ少
大野 桜聖 ⑤ 本宮スポ少
10 森 将汰 ⑤ はまともジュニア
馬場 晟人 ⑤ 原町スポ少
11 溝井 奏人 ⑥ 二本松ジュニア
馬場 大和 ⑥ 原町スポ少
12 佐川 航太 ⑤ 矢祭ジュニア
小針 躍斗 ⑤ 岩瀬ジュニア
13 長嶋 斗輝 ⑤ 喜多方スポ少
斉藤 璃桜 ⑤ 本宮スポ少
14 鹿野 隼矢 ⑥ 郡山ジュニア
相原 陵佑 ⑥ 郡山ジュニア
15 柚木 宗介 ④ 喜多方スポ少
小野 嵩真 ④ 伊達ジュニア
16 佐藤 優真 ⑤ 福島ジュニア
玉根 煌大 ⑤ 福島ジュニア
17 鈴木 杜和 ⑤ しらかわジュニア
多治比 蓮 ⑤ しらかわジュニア
18 齋藤 幸輝 ⑥ 伊達ジュニア
竹中 瑛紳 ⑥ 伊達ジュニア
19 室井 稟太朗 ⑥ 会津若松ジュニア
小松 弘人 ⑥ 須賀川スポ少
20 青木 誠士郎 ⑥ いわきジュニア
市川 世楽 ⑥ 会津若松ジュニア
21 川崎 惣太 ⑥ はまともジュニア
森 敬哉 ⑥ 国見STジュニア
22 堀江 侑眞 ④ 福島ジュニア
菅井 快彦 ④ 福島ジュニア
23 齋藤 叶芽 ⑤ 国見ジュニア
渡部 結斗 ⑤ stc.AWC+
24 新妻 煉生 ④ はまともジュニア
清水 陽奏 ④ 原町スポ少
25 薄井 夏稀 ⑥ 福島ジュニア
鈴木 琥太 ⑥ しらかわジュニア

女子の部

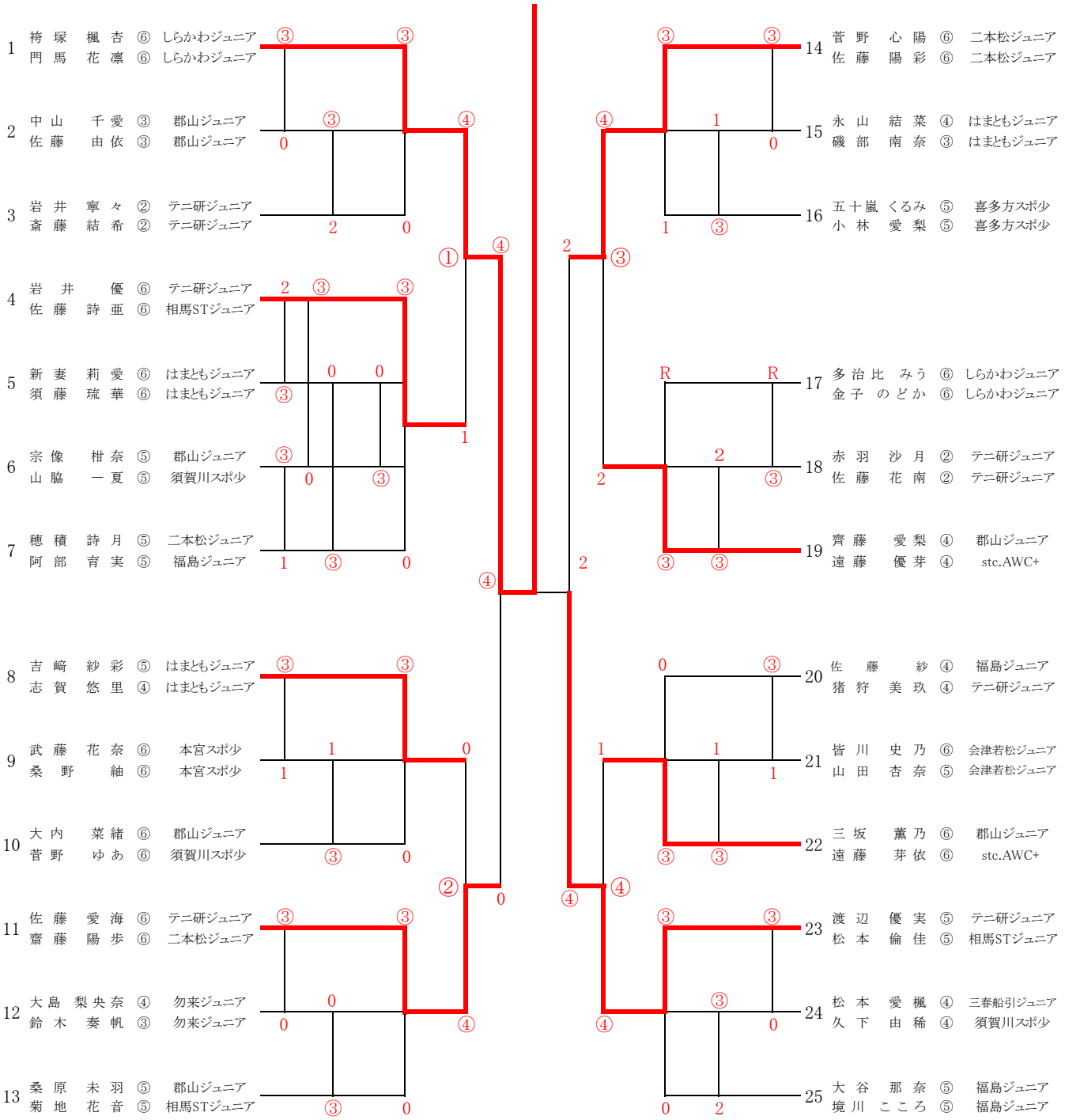
1 袴塚 楓杏 ⑥ しらかわジュニア
門馬 花凛 ⑥ しらかわジュニア
2 中山 千愛 ③ 郡山ジュニア
佐藤 由依 ③ 郡山ジュニア
3 岩井 寧々 ② テニ研ジュニア
斎藤 結希 ② テニ研ジュニア
4 岩井 優 ⑥ テニ研ジュニア
佐藤 詩亜 ⑥ 相馬STジュニア
5 新妻 莉愛 ⑥ はまともジュニア
須藤 琉華 ⑥ はまともジュニア
6 宗像 柑奈 ⑤ 郡山ジュニア
山脇 一夏 ⑤ 須賀川スポ少
7 穂積 詩月 ⑤ 二本松ジュニア
阿部 育実 ⑤ 福島ジュニア
8 吉﨑 紗彩 ⑤ はまともジュニア
志賀 悠里 ④ はまともジュニア
9 武藤 花奈 ⑥ 本宮スポ少
桑野 紬 ⑥ 本宮スポ少
10 大内 菜緒 ⑥ 郡山ジュニア
菅野 ゆあ ⑥ 須賀川スポ少
11 佐藤 愛海 ⑥ テニ研ジュニア
齋藤 陽歩 ⑥ 二本松ジュニア
12 大島 梨央奈 ④ 勿来ジュニア
鈴木 奏帆 ③ 勿来ジュニア
13 桑原 未羽 ⑤ 郡山ジュニア
菊地 花音 ⑤ 相馬STジュニア
14 菅野 心陽 ⑥ 二本松ジュニア
佐藤 陽彩 ⑥ 二本松ジュニア
15 永山 結菜 ④ はまともジュニア
磯部 南奈 ③ はまともジュニア
16 五十嵐 くるみ ⑤ 喜多方スポ少
小林 愛梨 ⑤ 喜多方スポ少
17 多治比 みう ⑥ しらかわジュニア
金子 のどか ⑥ しらかわジュニア
18 赤羽 沙月 ② テニ研ジュニア
佐藤 花南 ② テニ研ジュニア
19 齊藤 愛梨 ④ 郡山ジュニア
遠藤 優芽 ④ stc.AWC+
20 佐藤 紗 ④ 福島ジュニア
猪狩 美玖 ④ テニ研ジュニア
21 皆川 史乃 ⑥ 会津若松ジュニア
山田 杏奈 ⑤ 会津若松ジュニア
22 三坂 薫乃 ⑥ 郡山ジュニア
遠藤 芽依 ⑥ stc.AWC+
23 渡辺 優実 ⑤ テニ研ジュニア
松本 倫佳 ⑤ 相馬STジュニア
24 松本 愛楓 ④ 三春船引ジュニア
久下 由稀 ④ 須賀川スポ少
25 大谷 那奈 ⑤ 福島ジュニア
境川 こころ ⑤ 福島ジュニア